3. Транспортировка и хранение

3.1 Транспортировать упакованные изделия допускается любым видом транспорта в крытых транспортных средствах, в соответствии с правилами перевозок, действующими на данном виде транспорта.

3.2 Транспортирование изделий в части воздействия климатических факторов внешней среды по группе условий хранения 6 (ОЖ2) по ГОСТ 15150 в части воздействия механических факторов по группе условий транспортирования С по ГОСТ 23216.

3.3 Хранение изделий в части воздействия климатических факторов 2 (С) по ГОСТ 15150.

4. Гарантийные обязательства

4.1. Гарантийный срок эксплуатации изделия с момента изготовления при соблюдении потребителем условий эксплуатации, транспортирования, хранения и монтажа, лет: **2**

4.2. Гарантийный срок хранения, при условии соблюдения условий хранения не более, лет: **2**

5. Свидетельство о приёмке

5.1. Изделия изготовлены и приняты в соответствии:

ТУ 27.33.13.130-055-99856433-2023

и обязательными требованиями конструкторской документации и признаны годными для эксплуатации.

5.2. Сертификат соответствия №: РОСС RU.32748.04ЭП30.ОС16.05018

Срок действия сертификата по: 15.11.2029

ГОФРОМАТИК
система прокладки кабеля

АО "ЗЭТА" www.nzeta.ru
Сделано в России

ТНВЭД: 3925908009 **ОКПД2: 27.33.13.130**

Кабельные вводы пластмассовые PG

ТУ 27.33.13.130-055-99856433-2023

ПАСПОРТ

ЗЭТА.030.880.000 ПС

1. Назначение

1.1 Пластиковые кабельные вводы MG с метрической резьбой М - являются устройствами для безопасного и надежного ввода электрических и информационных кабелей в корпуса электротехнических устройств, с обеспечением степени защиты от пыли и влаги IP68 по ГОСТ 14254-2015 и предназначены для эксплуатации в умеренном климате (У) и в помещениях категории 2 по ГОСТ 15150-69.



Новосибирская область, р.п. Краснообск 2026 г.

2. Технические характеристики

2.1 Основные технические данные представлены в таблице 1.
2.2 Степень защиты: IP68 по ГОСТ 14254-80.
2.3 Вид климатического исполнения: У2 по ГОСТ 15150-69.
2.4 Материал корпуса: полиамид ПА 6.6 по ГОСТ 25288-82.
2.5 Материал уплотнения: масло-бензостойкая резина (МБС).
2.6 Температура эксплуатации: от - 40° до + 100° С.
2.7 Указания по эксплуатации:

- Полностью установите кабельный ввод в отверстие корпуса.
- Определите необходимую длину проводников, согласно размерам оборудования, и разделайте кабель соответствующим образом, удалив часть внешней оболочки.
- Протяните кабель сквозь ввод на необходимую глубину. Закрутите нажимную гайку в вводной элемент вручную до тех пор, пока не почувствуете сильное сопротивление. Затем, используя ключ, проверните корпус сальника еще на один оборот. Потяните аккуратно кабель, чтобы удостовериться в том, что он достаточно уплотнён, то есть не движется по оси. Если имеется движение, проверните с помощью ключа корпус сальника еще на одну четверть оборота и снова проверьте. Процедуру повторяйте до тех пор, пока не достигнете необходимого результата.
- В процессе эксплуатации рекомендуется проверять плотность установки ввода один раз в 3 месяца.

2.8 Состоит из гайки 1, уплотнительного кольца 2, корпуса 3, резинового кабельного уплотнителя 4 и гайки накидной 5.

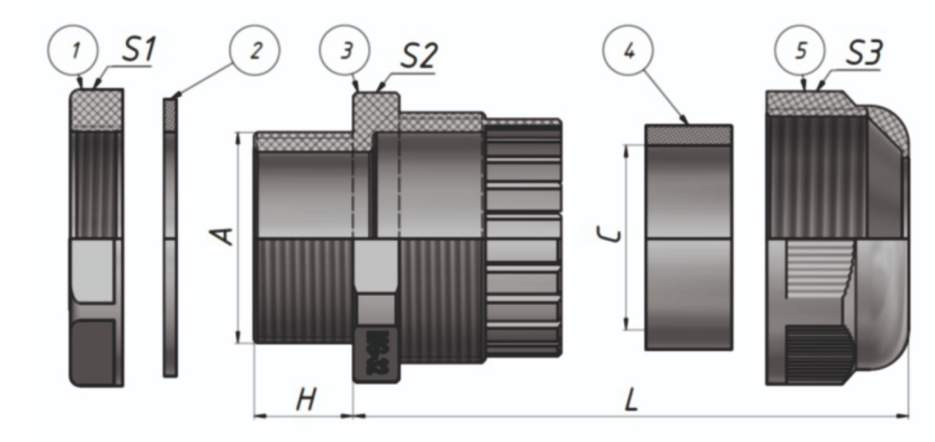

Таблица 1

Артикул	Наименование кабельного ввода	Тип и размер резьбы A, мм	Диапазон диаметров кабеля C, мм	Размер H	Размер L	Размер под ключ S1	Размер под ключ S2	Размер под ключ S3
zeta30880	PG 7 пластик (3-6,5 мм)	PG7	3-6,5	8	20	18	16	16
zeta30881	PG 9 пластик (4-8 мм)	PG9	4-8	9	22	22	19	19
zeta30882	PG 11 пластик (5-10 мм)	PG11	5-10	9	24	24	22	22
zeta30883	PG 13,5 пластик (6-12 мм)	PG13,5	6-12	9	26,1	27	24	23
zeta30884	PG 16 пластик (10-14 мм)	PG16	10-14	10	27	30	27	26
zeta30885	PG 19 пластик (12-15 мм)	PG19	12-15	10	28,3	30	28	27
zeta30891	PG 21 пластик (13-18 мм)	PG 21	13-18	11	31,4	36	32	32
zeta30886	PG 25 пластик (15-21 мм)	PG25	15-21	11	33,3	37	35	35
zeta30887	PG 29 пластик (18-25 мм)	PG29	18-25	12	39	45	42	42
zeta30888	PG 36 пластик (22-32 мм)	PG36	22-32	15,5	44,8	58	52	51
zeta30889	PG 42 пластик (32-38 мм)	PG42	32-38	17,5	50,3	65	61	60
zeta30890	PG 48 пластик (37-44 мм)	PG48	37-44	17,5	54,2	70	67	67
zeta30894		PG13,5	6-12	9	26,1	27	24	23