3. Транспортировка и хранение
3.1 Транспортировать упакованные изделия допускается любым видом транспорта в крытых транспортных средствах, в соответствии с правилами перевозок, действующими на данном виде транспорта.
3.2 Транспортирование изделий в части воздействия климатических факторов внешней среды по группе условий хранения 6 (ОЖ2) по ГОСТ 15150 в части воздействия механических факторов по группе условий транспортирования С по ГОСТ 23216.
3.3 Хранение изделий в части воздействия климатических факторов 2 (С) по ГОСТ 15150.

4. Гарантийные обязательства
4.1. Гарантийный срок эксплуатации изделия с момента изготовления при соблюдении потребителем условий эксплуатации, транспортирования, хранения и монтажа, лет: **2**
4.2. Гарантийный срок хранения, при условии соблюдения условий хранения не более, лет: **2**

5. Свидетельство о приёмке
5.1. Изделия изготовлены и приняты в соответствии:

ТУ 27.33.13.130-023-99856433-2017

и обязательными требованиями конструкторской документации и признаны годными для эксплуатации.
5.2. Сертификат соответствия №: **РОСС RU.32748.04ЭП30.ОС16.05044**
Срок действия сертификата по: **17.11.2029**

ГОФРОМАТИК
система прокладки кабеля

АО "ЗЭТА" www.nzeta.ru
Сделано в России

ТНВЭД: 7412200000 **ОКПД2: 27.33.13.130**

Муфта МТК-ЛС-М

ТУ 27.33.13.130-023-99856433-2017

ПАСПОРТ

ЗЭТА.045.591.000 ПС

1. Назначение
1.1 Муфта МТК-ЛС (с наружной присоединительной резьбой) предназначена для герметичного и надежного присоединения к электрооборудованию жесткой безрезьбовой металлической трубной системы прокладки кабелей по ГОСТ Р МЭК 61386.1-2014 (то есть для присоединения к электрооборудованию безрезьбовой металлической трубы по ГОСТ 3262-75 для целей прокладки кабелей)



Новосибирская область, р.п. Краснообск 2026 г.

2. Технические характеристики

2.1. Муфты МТК являются трубной арматурой для герметичного и надёжного присоединения к электрооборудованию жесткой безрезьбовой металлической трубной системы прокладки кабелей по ГОСТ Р МЭК 61386.1-2014 (то есть для присоединения к электрооборудованию безрезьбовой металлической трубы по ГОСТ 3262-75 для целей прокладки кабелей)

2.2. Код классификации
По ГОСТ Р МЭК 61386.1-2014: 045401674202

2.3. Присоединительная внешняя резьба: М по ГОСТ 24705-2004

2.4. Климатическое исполнение: УХЛ 1,5

2.5. Степень защиты: IP67

2.6. Температура монтажа, транспортировки и эксплуатации: -60°С ~ 180°С

2.7. Материал корпуса: никелированная латунь

2.8. Материал уплотнения: силикон

2.9. Состоит из корпуса 1, уплотнителя 2, шайбы 3, цангового зажима 4 и накидной гайки 5. Поставляется в сборе.

2.10. Основные технические данные представлены в таблице 1.

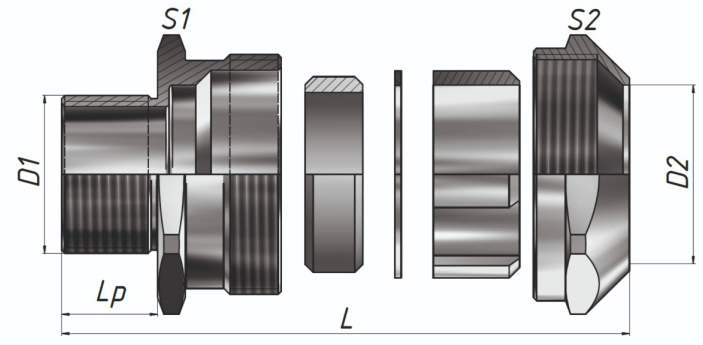

Расшифровка обозначения муфт

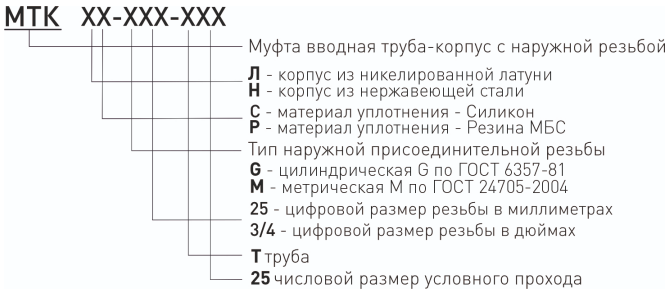

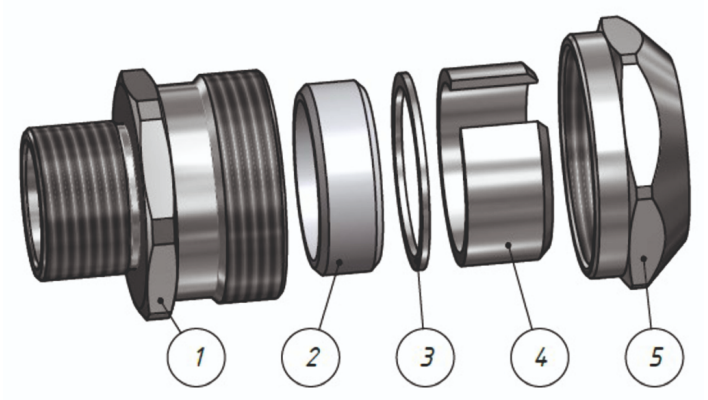

Таблица 1

Артикул	Наименование муфты	Тип и размер резьбы D1	Условный проход трубы	Диапазон наружного диаметра трубы D2, мм	Размер под ключ S1/ S2	Длина резьбы / Общая длина Lp / L, мм
zeta45591	МТК-ЛС-М16-Т15	М16х1,5	15	19,5…22	30/32	13/42
zeta45595	МТК-ЛС-М20-Т15	М20х1,5	15	19,5…22	30/32	13/42
zeta45599	МТК-ЛС-М20-Т20	М20х1,5	20	24,5…28	40/40	13/45,2
zeta45603	МТК-ЛС-М25-Т20	М25х1,5	20	24,5…28	40/40	15/47,2
zeta45607	МТК-ЛС-М25-Т25	М25х1,5	25	31,4…34,2	45/50	15/47,3
zeta45611	МТК-ЛС-М32-Т25	М32х1,5	25	31,4…34,2	45/50	15/47,3
zeta45615	МТК-ЛС-М32-Т32	М32х1,5	32	39,5…42,9	55/57	15/49,5
zeta45619	МТК-ЛС-М40-Т32	М40х1,5	32	39,5…42,9	55/57	16/50,5
zeta45623	МТК-ЛС-М40-Т40	М40х1,5	40	47,9…51,5	64/Ø 68	16/51,2
zeta45627	МТК-ЛС-М50-Т40	М50х1,5	40	47,9…51,5	64/Ø 68	18/53,2