3. Транспортировка и хранение
3.1 Транспортировать упакованные изделия допускается любым видом транспорта в крытых транспортных средствах, в соответствии с правилами перевозок, действующими на данном виде транспорта.
3.2 Транспортирование изделий в части воздействия климатических факторов внешней среды по группе условий хранения 6 (ОЖ2) по ГОСТ 15150 в части воздействия механических факторов по группе условий транспортирования С по ГОСТ 23216.
3.3 Хранение изделий в части воздействия климатических факторов 2 (С) по ГОСТ 15150.

4. Гарантийные обязательства
4.1. Гарантийный срок эксплуатации изделия с момента изготовления при соблюдении потребителем условий эксплуатации, транспортирования, хранения и монтажа, лет: **2**
4.2. Гарантийный срок хранения, при условии соблюдения условий хранения не более, лет: 2

5. Свидетельство о приёмке
5.1. Изделия изготовлены и приняты в соответствии:

ТУ 27.33.13.130-023-99856433-2017

и обязательными требованиями конструкторской документации и признаны годными для эксплуатации.
5.2. Сертификат соответствия №: **РОСС RU.32748.04ЭП30.ОС16.05044**
Срок действия сертификата по: **17.11.2029**

ГОФРОМАТИК
система прокладки кабеля

АО "ЗЭТА" www.nzeta.ru
Сделано в России

ТНВЭД: 7412200000 **ОКПД2: 27.33.13.130**

Муфта соединительная МСР-ЛС

ТУ 27.33.13.130-023-99856433-2017

ПАСПОРТ

ЗЭТА.045.501.000 ПС

1. Назначение
1.1 Муфты МСР является трубной арматурой для герметичного и надежного соединения частей гибкой гофрированной металлической или композитной трубной системы прокладки кабелей по ГОСТ Р МЭК 61386.1-2014 (то есть для соединения между собой частей металлорукавов типов МРПИ, МПГ, ШЭМ, РЗ-Ц, РЗ-ЦХ, РЗ-ЦА или других для целей прокладки кабелей)



Новосибирская область, р.п. Краснообск 2026 г.

2. Технические характеристики

2.1 Муфты соединительные МСР является трубной арматурой для надежно го соединения частей гибкой гофрированной металлической или композитной трубной системы прокладки кабелей по ГОСТ Р МЭК 61386.1-2014 (то есть для соединения между собой частей металлорукавов типов МРПИ, МПГ, ШЭМ, РЗ-Ц, РЗ-ЦХ, РЗ-ЦА, РЗ-ЦП или других для целей прокладки кабелей).
2.2 Код классификации По ГОСТ Р МЭК 61386.1-2014: 044201674403
2.3 Климатическое исполнение: УХЛ 1,5
2.4 Степень защиты: IP67
2.5 Температура монтажа, транспортировки и эксплуатации -60°С ~ 180°С
2.6 Материал корпуса: никелированная латунь
2.7 Материал уплотнения: силикон
2.8 Состоит из корпуса 1, оконцевателей 2, уплотнителей 3 и накидных гаек 4. Поставляется в сборе.
2.9 Основные технические данные представлены в таблице 1.

Расшифровка обозначения элемента

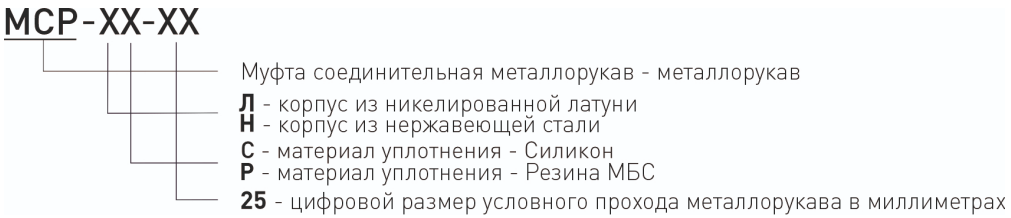

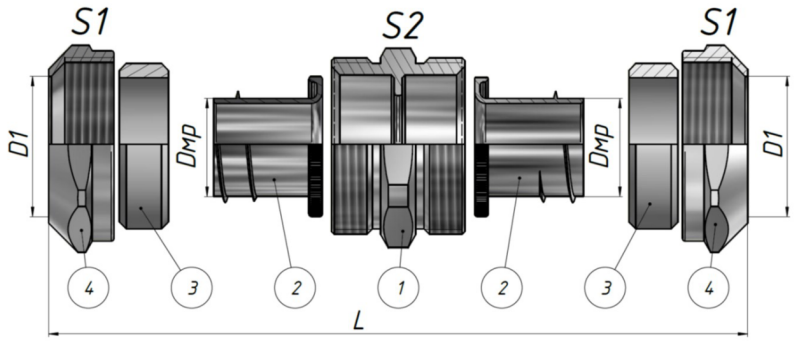

Таблица 1

Артикул	Наименование муфты	Условный проход металлорукава	Внутренний диаметр металлорукава Dмр, мм	Максимальный наружный диаметр металлорукава D1, мм	Размер под ключ S1/S2	Общая длина L, мм
zeta45501	МСР-ЛС-10	10	9,6	16	24/23	35
zeta45505	МСР-ЛС-12	12	11,2	18	27/24	36,5
zeta45509	МСР-ЛС-15	15	14,7	21	30/27	39
zeta45513	МСР-ЛС-18	18	16,9	24,5	32/32	39,5
zeta45517	МСР-ЛС-20	20	19,1	26,5	36/35	45
zeta45521	МСР-ЛС-22	22	20,7	27,2	36/35	42,2
zeta45525	МСР-ЛС-25	25	24	33,5	43/40	42,5
zeta45529	МСР-ЛС-32	32	30,8	41	52/50	49,4
zeta45533	МСР-ЛС-35	35	33,5	43	55/52	49,5
zeta45537	МСР-ЛС-38	38	36,6	46,8	Ø58,3/57	52,7
zeta45541	МСР-ЛС-40	40	38,5	48,5	Ø60,3/57	51,3
zeta45545	МСР-ЛС-50	50	48	59	Ø72,5/68	58,2