3. Транспортировка и хранение
3.1 Транспортировать упакованные изделия допускается любым видом транспорта в крытых транспортных средствах, в соответствии с правилами перевозок, действующими на данном виде транспорта.
3.2 Транспортирование изделий в части воздействия климатических факторов внешней среды по группе условий хранения 6 (ОЖ2) по ГОСТ 15150 в части воздействия механических факторов по группе условий транспортирования С по ГОСТ 23216.
3.3 Хранение изделий в части воздействия климатических факторов 2 (С) по ГОСТ 15150.

4. Гарантийные обязательства
4.1. Гарантийный срок эксплуатации изделия с момента изготовления при соблюдении потребителем условий эксплуатации, транспортирования, хранения и монтажа, лет: **2**
4.2. Гарантийный срок хранения, при условии соблюдения условий хранения не более, лет: 2

5. Свидетельство о приёмке
5.1. Изделия изготовлены и приняты в соответствии:

ТУ 27.33.13.130-023-99856433-2017

и обязательными требованиями конструкторской документации и признаны годными для эксплуатации.
5.2. Сертификат соответствия №: **РОСС RU.32748.04ЭП30.ОС16.05044**
Срок действия сертификата по: **17.11.2029**

ГОФРОМАТИК
система прокладки кабеля

АО "ЗЭТА" www.nzeta.ru
Сделано в России

ТНВЭД: 7307291008 **ОКПД2: 27.33.13.130**

Муфта соединительная МСР-НС

ТУ 27.33.13.130-023-99856433-2017

ПАСПОРТ

ЗЭТА.045.503.000 ПС

1. Назначение
1.1 Муфты МСР является трубной арматурой для герметичного и надежного соединения частей гибкой гофрированной металлической или композитной трубной системы прокладки кабелей по ГОСТ Р МЭК 61386.1-2014 (то есть для соединения между собой частей металлорукавов типов МРПИ, МПГ, ШЭМ, РЗ-Ц, РЗ-ЦХ, РЗ-ЦА или других для целей прокладки кабелей).



Новосибирская область, р.п. Краснообск 2026 г.

2. Технические характеристики

2.1 Муфты соединительные МСР является трубной арматурой для надежно го соединения частей гибкой гофрированной металлической или композитной трубной системы прокладки кабелей по ГОСТ Р МЭК 61386.1-2014 (то есть для соединения между собой частей металлорукавов типов МРПИ, МПГ, ШЭМ, РЗ-Ц, РЗ-ЦХ, РЗ-ЦА, РЗ-ЦП или других для целей прокладки кабелей).
2.2 Код классификации По ГОСТ Р МЭК 61386.1-2014: 044201674403
2.3 Климатическое исполнение: В 1,5
2.4 Степень защиты: IP67
2.5 Температура монтажа, транспортировки и эксплуатации -60°С ~ 180°С
2.6 Материал корпуса: нержавеющая сталь
2.7 Материал уплотнения: силикон
2.8 Состоит из корпуса 1, оконцевателей 2, уплотнителей 3 и накидных гаек 4. Поставляется в сборе.
2.9 Основные технические данные представлены в таблице 1.

Расшифровка обозначения элемента

МСМ - XX

Муфта соединительная

25 Цифровой размер условного прохода в миллиметрах

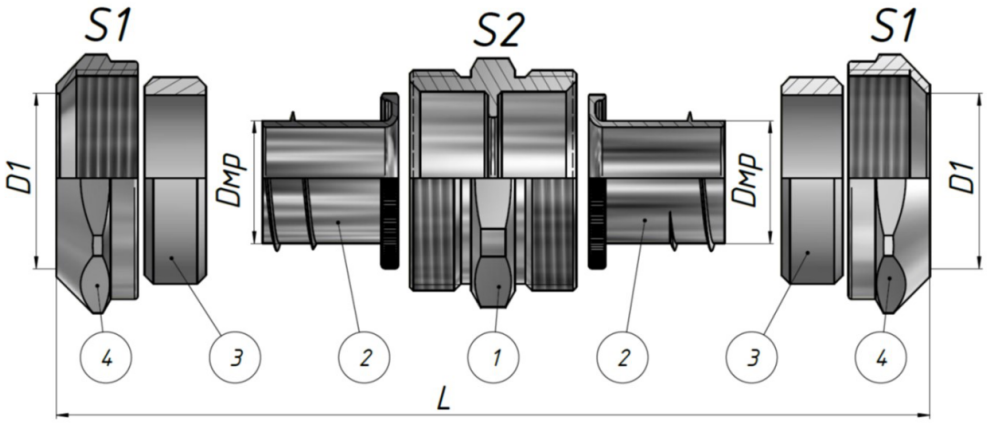

Таблица 1

Артикул	Наименование муфты	Условный проход металлорукава	Внутренний диаметр металлорукава Dмр, мм	Максимальный наружный диаметр металлорукава D1, мм	Размер под ключ S1/S2	Общая длина L, мм
zeta45503	МСР-НС-50 IP67	10	9,6	16	24/24	35
zeta45507	МСР-НС-12 IP67	12	11,2	18	27/24	36,5
zeta45511	МСР-НС-15 IP67	15	14,7	21	30/27	39
zeta45515	МСР-НС-18 IP67	18	16,9	24,5	32/32	39,5
zeta45519	МСР-НС-20 IP67	20	19,1	26,5	36/35	45
zeta45523	МСР-НС-22 IP67	22	20,7	27,2	36/35	42,2
zeta45527	МСР-НС-25 IP67	25	24	33,5	42/40	42,5
zeta45531	МСР-НС-32 IP67	32	30,8	41	52/50	49,4
zeta45535	МСР-НС-35 IP67	35	33,5	43	55/52	49,5
zeta45539	МСР-НС-38 IP67	38	36,6	46,8	Ø58,3/55	52,7
zeta45543	МСР-НС-40 IP67	40	38,5	48,5	Ø60,3/60	51,3
zeta45547	МСР-НС-50 IP67	50	48	59	Ø72,5/68	58,2